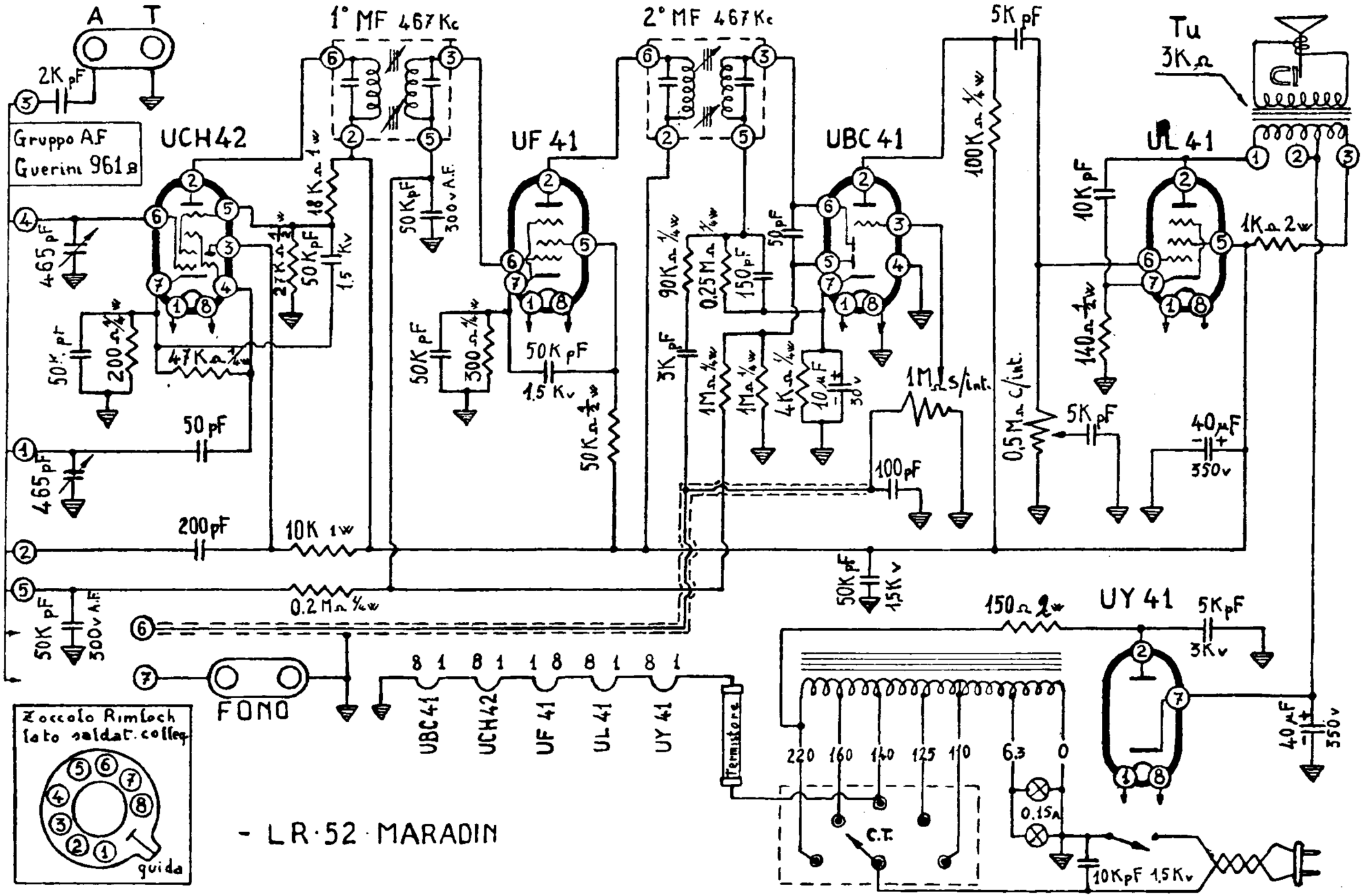

LA RADIOTECNICA (M. Festa) - Mod. LR. 52. Apparecchio supereterodina a onde medie e corte. Media frequenza 467 kc. Potenza d'uscita 3 watt. Filamenti in serie con termistore.